ATHENA41A

CAPACITÀ DI TAGLIO		
Ø mm	mm (axb)	mm (axb)
460	460	460x460

CARATTERISTICHE TECNICHE				
mm	m/1'	kW	kW	kW
5730x41x1,3	16÷120	4,0	2x0,09	1,5

kW	Kg	m axbxc	mm	mm (hxb)
0,13	3000	2,8x2,4x2,1	900	460x460

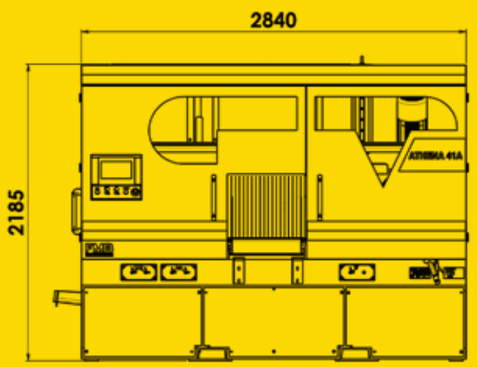

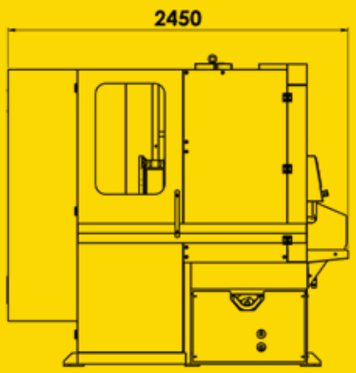

FMB.IT

FMB s.r.l.
Via Lodi, 7 - 24044 Dalmine (BG) ITALY
Tel. +39 035.41.57.600 / +39 035.370.555
Fax +39 035.370.668
info@fmb.it - **fmb.it**

FMB
BANDSAWMACHINESFACTORY

SPECIALE
EMO HANNOVER 2019

SEGATRICE A NASTRO AUTOMATICA A DOPPIA COLONNA
Per tagli a 0° con dimensioni fino a 460x460 mm

ATHENA41A

fmb.it

- Macchina completamente carterata, con facile accesso per cambio lama e manutenzione ordinaria.
- Possibilità di carico del materiale sul carro direttamente con carroponte.
- Evacuatore trucioli a coclea di serie applicabile a destra o a sinistra della macchina.
- Carro alimentatore con struttura portante e corsa 500 mm (con optional MSR = 550 mm), controllato da vite a ricircolo ed encoder.
- Tensionamento idraulico della lama.
- Scarto barra non alimentabile 75 mm (con optional MSR = 20 mm).
- Morsa carro e morsa taglio con cilindri a tutta corsa.
- Illuminazione zona di lavoro tramite luce a LED.
- Ampia vasca da 180 l per il liquido da taglio con doppia pompa acqua e 6 utenze di refrigerazione.
- Discesa su doppia colonna ognuna dotata di guida lineare controllata via SW.
- Braccio guidalama mobile a posizionamento automatico.
- Morsa carro con ganascia fissa arretrabile, per permettere lavorazione di barre storte.
- Spazzola pulisci lama motorizzata e lubrificata.
- Dispositivo meccanico per rilevamento presenza materiale sul carro alimentatore.
- Sensore per il controllo della velocità lama.
- Pannello comandi touch screen 10" con innovativa interfaccia utente.
- Gestione automatica dei parametri di taglio ottimali tramite SW apposito.
- Gestione automatica della discesa rapida dell'arco per avvicinamento al pezzo da tagliare.
- Possibilità di fare tagli interrotti.
- Optional morse verticali che non comporta alcuna diminuzione della capacità di taglio.
- Arretramento del carro a fine taglio per evitare di danneggiare la lama.
- Macchina predisposta per sollevamento con carrello elevatore.
- Possibilità in fase di ordine di scegliere l'inclinazione della lama 0° oppure 1,5°.
- Zona taglio completamente scaricata per ottimale scarico dei trucioli.

OPTIONAL

LX Illuminazione linea di taglio con laser.
RPM2 Regolazione pressione morse.
MV-A Morse verticali per taglio a pacco.
NB1/NB2 Nebulizzatore per lubrificazione lama ad uno o due ugelli.
MSR Morsa a sfrido ridotto.
TC-A Telaio contenimento per il taglio di barre.
CDL Controllo deviazione lama.
MT-A Modulo teleassistenza.