RETÍFICA PLANA DE MONTANTE MÓVEL COM MESA ROTATÓRIA ROTAX 9

PRECISÃO = 0,001 mm
MESA HIDROSTÁTICA

A **DELTA** é especializada em retificas tangenciais de montante móvel, com a maior gama disponível no mercado.
A série ROTAX de retíficas planas com mesa rotatória se apresenta com 3 modelos com 2 níveis diferentes de automação:
CN – CN PLUS

CN DIASTEP

CN PLUS Touch Screen

ROTAX

- *Indústria 4.0 - opcional*
- *Assistência técnica no Brasil (SP)*
- *Segurança CE – Predisposição para o NR12*

DADOS TÉCNICOS		
Diâmetro máximo retificável	mm	900
Diâmetro da mesa rotatória	mm	700
Altura retificável c/rebolo novo (standard)	mm	530
Velocidade da mesa giratória	RPM	0 a 180
Peso máximo admissível sobre a mesa	Kg	700
Curso do eixo transversal	m	550
Velocidade do eixo transversal	m/min	0 a 3
Distância máxima entre mesa e mandril	mm	730
Velocidade do eixo vertical	m/min	1,5
Acréscimo mínimo	µm	1
Potência do motor do mandril	kW	7,5
Velocidade do rebolo	RPM	1450
Dimensões do rebolo	mm	400x50x127
Peso líquido aproximado da máquina	Kg	4200

CARACTERÍSTICAS CONSTRUTIVAS
SÉRIE ROTAX

MONTANTE MÓVEL

Com estrutura fundida de Meehanite estabilizada garantindo:

- máxima rigidez
- grandes desbastes
- planaridade assegurada

Com a solução do montante móvel tipo *"cabeçote anti-queda"*, eliminou-se de imediato os problemas de inclinação do cabeçote ligados ao curso transversal e às relativas ações de compensação.

SUSTENTAÇÃO HIDROSTÁTICA SOBRE TODOS OS EIXOS-MÁQUINA COM GUIAS DE FIXAÇÃO INTEGRAL.

Todos os eixos da máquina apresentam guias de sustentação hidrostáticas com fixação integral por todo o curso .

Tal medida comporta:

- ausência de material antifricção (turcite)
- atrito zero (aproveitamento otimizado da potência instalada)
- desgaste zero (garantia da geometria por períodos extremamente longos);
- ausência de movimentos com pancadas (stick-slip) – segurança de movimentos estritamente regulares.

Vamos testar? É suficiente a pressão de um dedo sobre a mesa para movimentar cargas de alta capacidade.

MANDRIL HIDRODINÂMICO MACKENSEN

O conjunto mandril apresenta um rolamento hidrodinâmico Mackensen na parte anterior e, na parte posterior um par de rolamentos de esferas de alta precisão pré-carregados, resultando em:

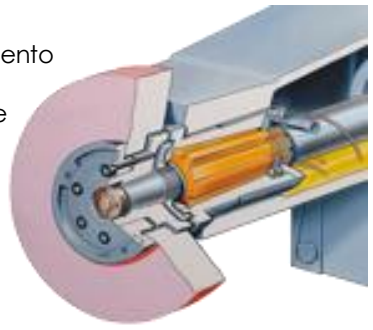

- Desgaste zero com duração máxima no tempo
- Atrito zero (acabamentos superficiais ultra precisos)
- Elevada precisão geométrica e de trabalho.

MESA ROTATÓRIA

suportada por um par de rolamentos de esferas de alta precisão pré-carregados com contatos em ângulos de 25° acionada por servomotor brushless e equipada com base magnética eletro-permanente

COMANDOS SIMPLIFICADOS previstos em dois níveis de automação (**CN** e **CN PLUS**) caracterizados pela simplicidade de uso e realizados pelo desenvolvimento DELTA de utilização:

- ✓ É garantida a operacionalidade da máquina apenas depois de meio período diário de treinamento;
- ✓ Autodiagnóstica e mensagens de alarme, que permitem produções sem a presença do operador.

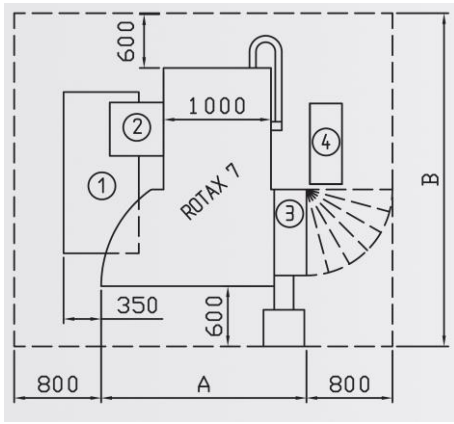

Área Ocupada:
A= 1900 mm
B= 3450 mm

1-Depurador
2-Aspirador
3-Armário elétrico
4-Conj. Hidráulico

A DELTA, fundada em 1955 projeta, fabrica e vende em todos os continentes máquinas retificadoras para superfícies planas de alta tecnologia.
A empresa é líder mundial na produção de retificas , com mais de 20.000 máquinas vendidas durante mais de 60 anos

CASORETTI
www.casoretti.com.br
+55 11 3333.6955 – 3333.1846
+55 11 99996.5989 – 99312-0753
casoretti@casoretti.com.br
casoretti@uol.com.br

AMPLA GAMA DE OPCIONAIS CONSULTE!