SICMI
PRESSE OLEODINAMICHE

MADE IN ITALY

PST

PRENSA HIDRÁULICA DE DOIS MONTANTES

de 40 a 400 tons

ESTAMPARIA: PRODUÇÕES MÉDIAS ou AJUSTES DE ESTAMPOS

DADOS TÉCNICOS

MODELO		PST 40	PST 70	PST 100	PST 150	PST 200	PST 300	PST 400
Potência	Ton	40	70	100	150	200	300	400
A x B x C	mm	2200x1600x700	2250x1850x1040	2260x2080x1050	2500x2350x1500	2500x2350x1600	2650x2500x1650	2800x2500x1700
D x F	mm	900 x 500	900 x 500	1050 x 500	1250 x 500	1250 x 500	1500 x 500	1500 x 500
Curso	mm	500	500	500	500	500	500	500
Mesa inferior	mm	800 x 500	800 x 500	900 x 600	1200 x 700	1200 x 700	1400 x 1000	1400 x 1000
Plano do martelo superior	mm	700 x 350	700 x 350	700 x 350	1000 x 400	1000 x 400	1100 x 800	1200 x 900
Velocidade de aproximação (semi-ciclo)	mm/seg	29	20	26	22	20	22	20
Velocidade de aproximação (automática)	mm/seg	26	25	26	22	20	22	20
Velocidade de trabalho (semi-ciclo)	mm/seg	4	2	4	3	2	2	2
Velocidade de trabalho (automática)	mm/seg	9	5	4	3	2	2	2
Potência elétrica (semi-ciclo)	kW	1,5	1,5	4	4	5,5	7,5	7,5
Potência elétrica (automática)	kW	4	4	4	4	5,5	7,5	7,5
Peso	Kgs	1050	1450	2300	4900	5800	7200	8500

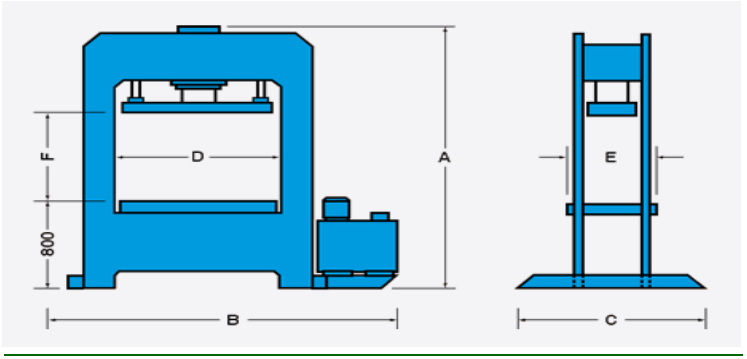

Semi-ciclo
- Com alavanca/pulsante no painel
- Sensor de bloqueio subida/descida

Funcionamento:
Manter apertado o pulsante e agir sobre a alavanca para o acionamento do cilindro.
Os sensores reguláveis que fixam o curso, param o corrimento.

Ciclo Automático
- Comando bi-manual
- Sensor de bloqueio subida/descida
- Comutação manual/automático
- Subida da mesa automática
- PLC Siemens
- Válvulas solenoides Rexroth

Consulte a extensa gama de opcionais

CARACTERÍSTICAS
- Estrutura monolítica montada e soldada (TIG) com reforços internos.
- Plano superior móvel com 2 ou 4 guias (segundo as dimensões) e com cavidades tipo T.
- Plano Inferior fixo fixado à estrutura por parafusos com cavidades tipo T para a fixação de estampos.
- Conjunto hidráulico de 2 velocidades por acionamento automático.

- *Assistência técnica no Brasil (SP)*
- *Segurança CE – Predisposição para o NR12*

CASORETTI
www.casoretti.com.br
+55 11 ☎ 3333.6955 – 3333.1846
+55 11 99996.5989 – 99312-0753
casoretti@casoretti.com.br
casoretti@uol.com.br