Stefa

Linha de corte

Linha de corte

Linha de corte e enrolamento até 3mm de espessura

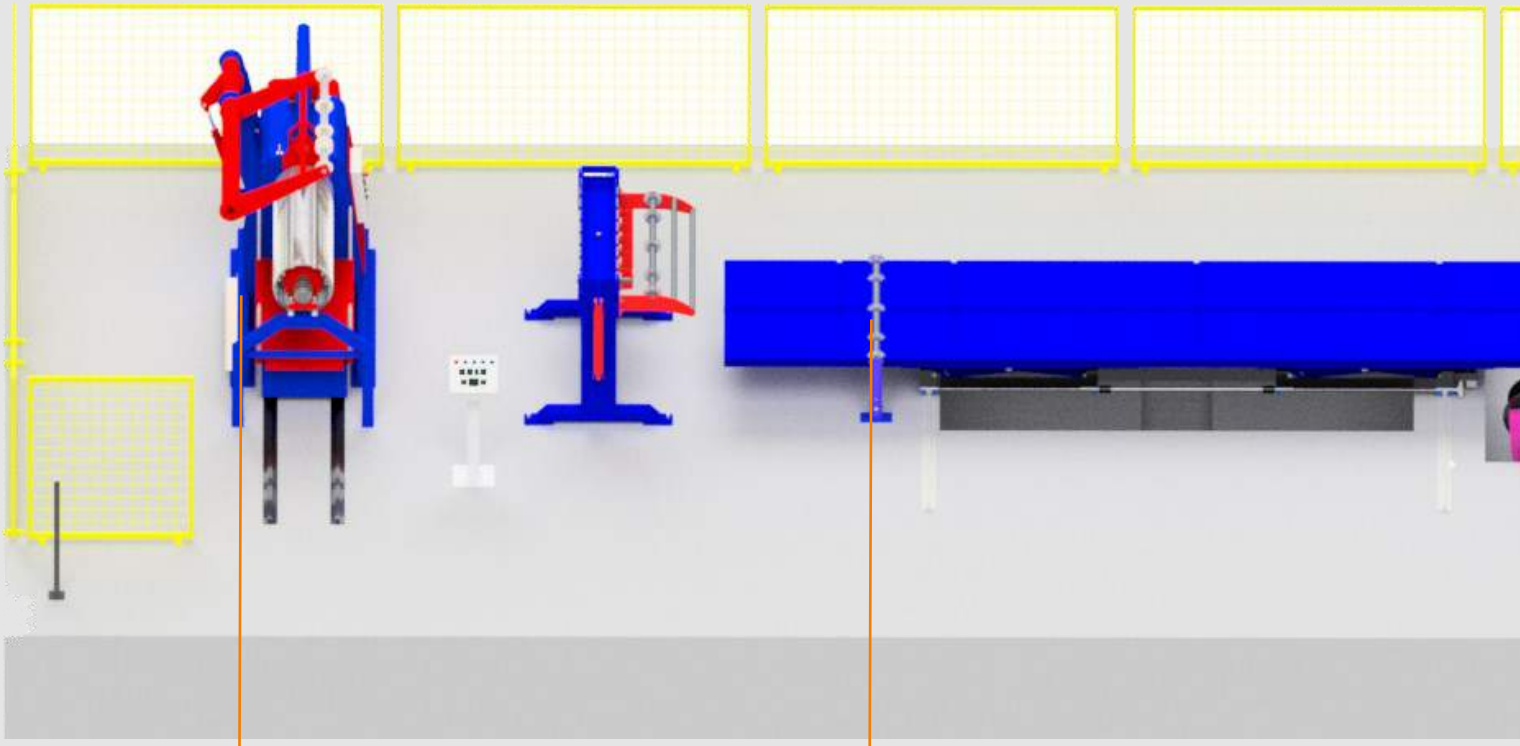

Enrolador EH1000

O enrolador hidráulico Stefa tem uma capacidade máxima de carga até 15 Ton., carro de elevação de bobines, mandril de expansão, empurrador de bobines e comando totalmente elétrico.

Tensionador

Prensa de feltro para apertar a chapa antes do enrolamento.

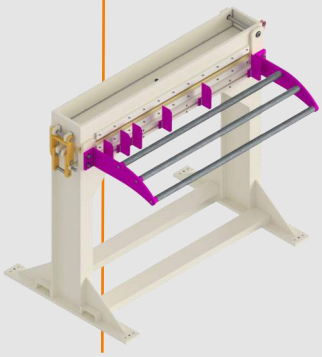

Enrolamento perfeito independente da espessura.

Mesa de descarga 6m

Mesa para rececionar o material com um comprimento de 6m. Elevação hidráulica e posicionamento automático conforme a altura das chapas. Deslocamento lateral para facilitar cargas.

Enrolador de tiras

A— Enrolador de tiras standard com controlo de torque.

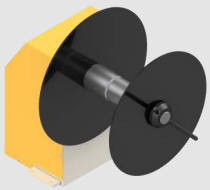

B— Enrolador de tiras hidráulico de alta velocidade e remoção fácil da sucata.

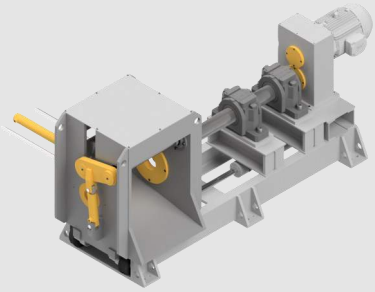

Linha de corte

A linha de corte Stefa é uma referência na industria de processamento de chapa de metal devido à sua confiabilidade e mínimo esforço de manutenção. A sua estrutura soldada é robusta garantindo um longo ciclo de trabalho. A linha de corte é uma unidade compacta com sistema de endireitamento e guilhotina mecânica. Opcionalmente é possível adicionar um a unidade de slitting com um numero limitado de facas para corte longitudinal.

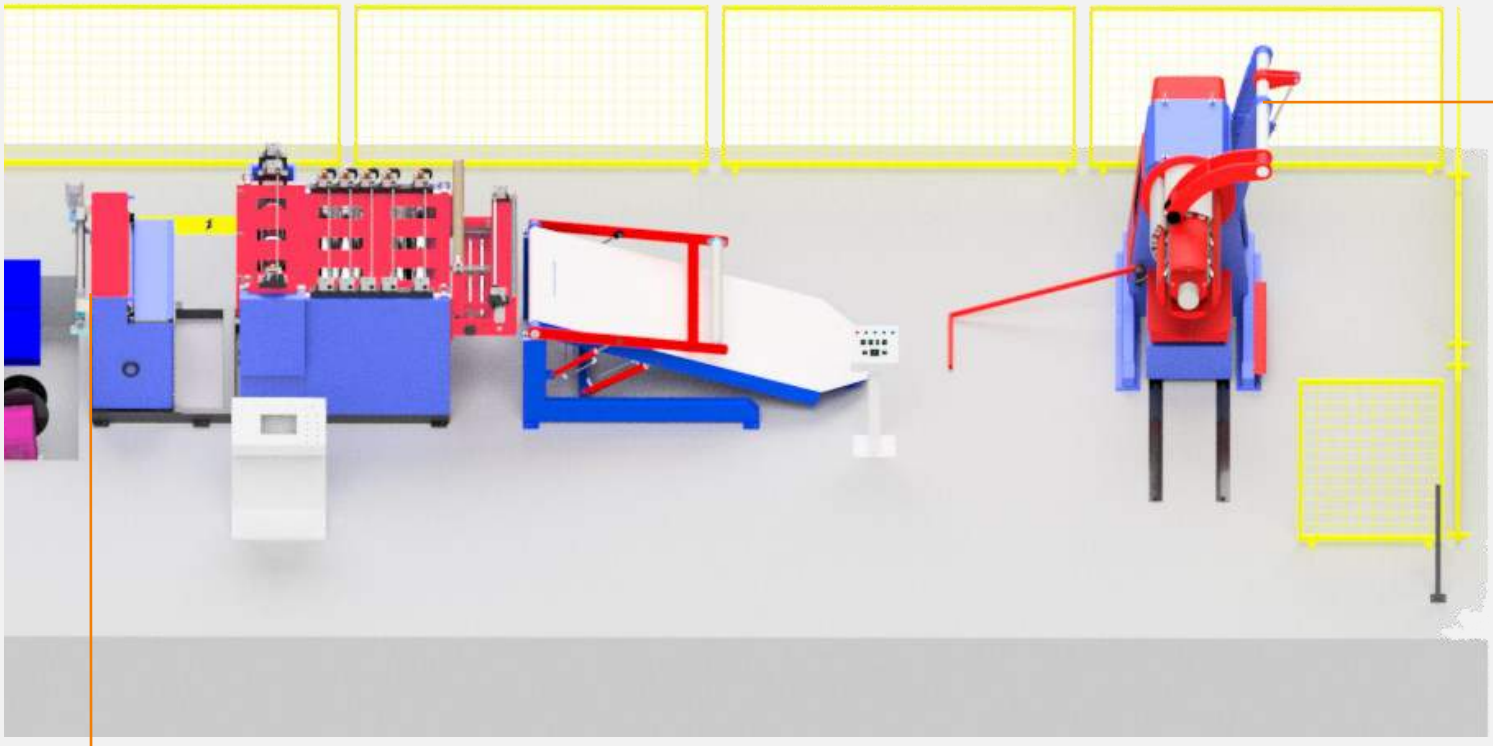

1 Guilhotina

Guilhotina mecânica equipada com lâminas ultra afiadas e um motoredutor que aplica uma força de 1 tonelada por metro permitindo à guilhotina uma capacidade de corte até 3mm de espessura livre de esforços sobre a estrutura.

2 Unidade slitting

Sistema de lâminas circular de fácil posição e ajuste manual. Numero de facas dependendo da espessura de material, até um limite de 18 lâminas (chapa mais fina). Opcionalmente, é possível introduzir régua digital para medição fácil das posições das lâminas.

É possível colocar tipo de lâminas de alta performance e de configuração "sandwich" e cálculo computorizado dos espaçamento das bandas a cortar.

3 Guiamento à entrada com plastificador

Proteja chapas lacadas com plástico através de rolo plastificador colocado antes dos rolos de tração.

4 Unidade de endireitamento

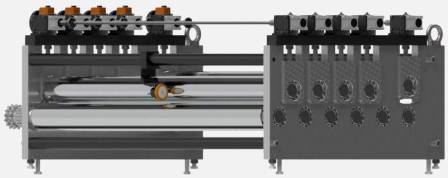

A linha de corte Stefa é equipada por uma unidade de conjunto de rolos que fazem uma correção ao material que vem do desenrolador.

Com modelos até 9 rolos (4 superiores e 5 inferiores) num diâmetro de 140mm, é possível ajustar na vertical a posição dos rolos para efeitos de planificação da chapa.

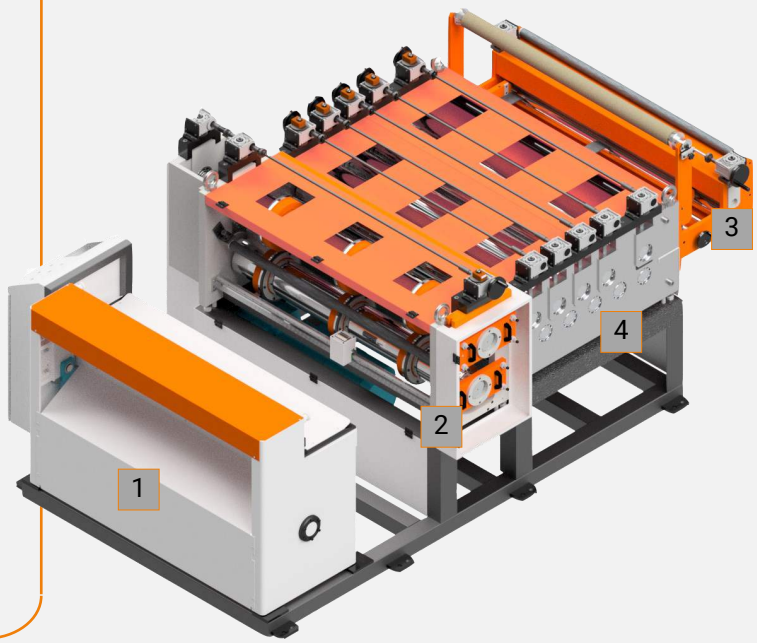

Desenrolador e mesa de apoio

Desenrolador Stefa DH1000 tem uma capacidade de carga até 10 Ton. (pode-se adicionar suporte para incrementar para 15 Ton.) . O seu movimento de desenrolamento é progressivo conforme a velocidade da linha de corte. Pode ser equipado com deslocamento lateral, carro de elevação e braço de apoio.

A mesa de apoio tem como função auxiliar ao operador a introdução da chapa na linha de corte, imprescindível para espessuras mais grossas.

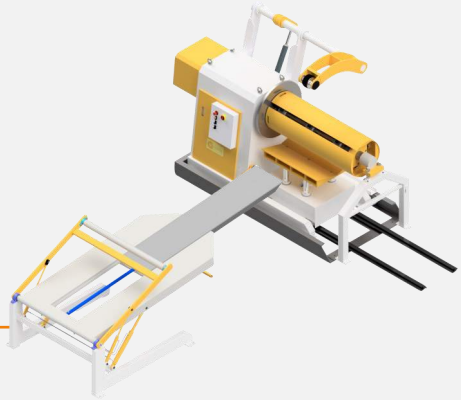

Automação 4.0

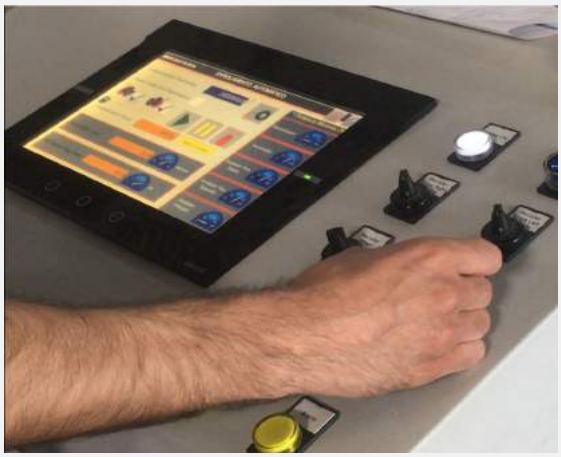

Controle a 100% a linha de corte

O operador controla todos os elementos elétricos da máquina através da plataforma de automação avançada que equipam as linhas de corte Stefa. Todas as drives estão ligadas a uma só rede rápida que permite obter dados, alarmes e configurações e assim irá refletir um maior rendimento produtivo no uso da máquina.

Comando por radiofrequência

Obtenha uma liberdade de movimentos com o comando rádio para a primeira introdução de material na linha. É possível controlar as operações principais da linha de corte através da tecnologia de radiofrequência num raio de 100m.

Características técnicas

Modelo espessura	1,5 mm	3 mm
Nº Rolos de planificador	5	9

Capacidade máxima de corte slitting (aço 45Kgf/mm2)	1,5 mm	3 mm
Nº de bandas de corte máxima	8	4
Diâmetro dos veios slitting	100 mm	200 mm
Diâmetro das lâminas slitting	180mm	295 mm

Modelo espessura	1,5 mm	3 mm
Potência do motoredutor	5,5 kW	15 kW
Largura máxima de banda	1500 mm	
Velocidade máxima*	50m/min	
Peso	1500 kg	3500 kg

Sucorema
GRUPO SUCOREMA TEFAGESU

SUCOREMA LDA
Zona Ind. Da Carriça LT21, 22 e 23
4745-312 Muro—PORTUGAL | stefa@sucorema.pt | www.stefa.pt