Série PHSY de 4000 mm – Prensas Dobradeiras Sincronizadas

vimercati
PRESS BRAKES AND GUILLOTINE SHEARS
MADE IN ITALY

DADOS TÉCNICOS

PHSY – 4000 mm x 50 / 75 / 100 / 125 / 150 / 200 / 250 / 300 / 400 / 500 / 600 Tons

Modelo		5040	7540	10040	12540	15040	20040	25040	30040	40040	50040	60040
Comprimento útil	mm	4175	4175	4175	4175	4175	4175	4175	4175	4175	4175	4175
Distância ↔ montantes	mm	3550	3550	3550	3550	3550	3550	3550	3550	3550	3550	3550
Altura da mesa	mm	900	910	910	910	910	910	910	910	910	910	910
Força de trabalho	**KN**	**500**	**750**	**1000**	**1250**	**1500**	**2000**	**2500**	**3000**	**4000**	**5000**	**6000**
Curso eixo X	mm	500	500	500	500	500	1000	1000	1000	1000	1000	1000
Curso eixo Y	mm	215	215	270	270	270	270	270	320	370	420	520
Curso eixo R	mm	180	180	180	180	180	200	200	200	200	220	220
Velocidade descida	mm/seg.	200	200	200	200	200	180	150	140	120	90	90
Velocidade trabalho	mm/seg.	0-10	0-10	0-10	0-10	0-10	0-10	0-10	0-8	0-8	0-8	0-7
Velocidade subida	mm/seg.	150	150	150	150	120	135	125	90	95	95	80
Distância mesa/porta-faca	mm	410	410	460	460	460	460	460	560	600	650	650
Cava	mm	300/500	300/500	500	500	500	500	500	500	500	500	500
Motor principal	kW	4	7,5	7,5	11	15	18,5	22	30	37	45	55
Peso	Kg	7800	10250	12500	15000	15600	20500	23500	30000	36000	42800	51000
A	mm	4650	4650	4650	4650	4650	4650	4650	4650	4650	4650	4650
A1	mm	5450	5450	5450	5450	5450	5450	5450	5450	5450	5450	5450
B → cava 300 mm	mm	1650	1800	-x-x-	-x-x-	-x-x-	-x-x-	-x-x-	-x-x-	-x-x-	-x-x-	-x-x-
B → cava 500 mm	mm	1850	2050	2050	2100	2100	2100	2350	2600	2600	2850	3150
C	mm	2900	2900	3100	3100	3300	3400	3500	3600	3600	3900	4150
D	mm	-x-x-	-x-x-	-x-x-	-x-x-	-x-x-	-x-x-	-x-x-	1150	1300	1400	1600

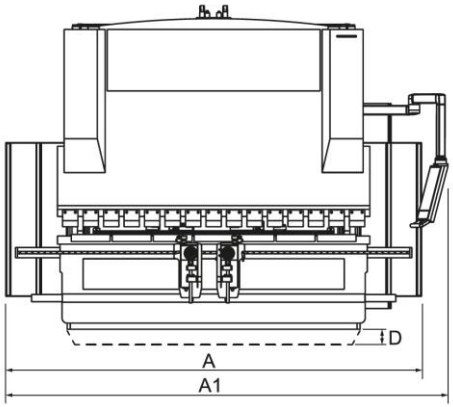

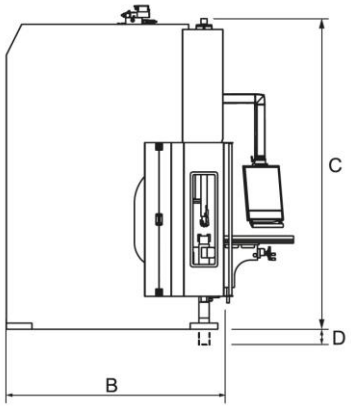

CONSULTE A VASTA GAMA DE ACESSÓRIOS DA VIMERCATI

CASORETTI

CASORETTI MÁQUINAS
+55 11 3333.6955 – 3333.1846
casoretti@uol.com.br

Série PHSY – Prensas Dobradeiras Sincronizadas

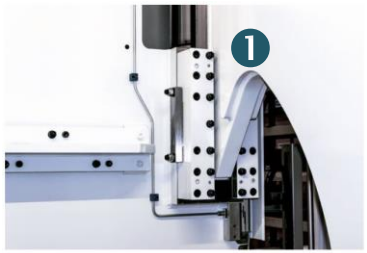

① Sistema de dupla guia para montante com regulagem lateral hemisférica. Elevada e constante precisão do movimento do martelo (necessário em produções críticas)

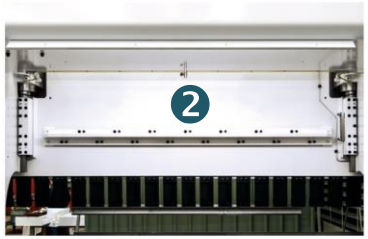

② Vista do dispositivo para garantir a constante rigidez e linearidade do martelo e da barra do posicionador posterior

PHSY 250 ton. x 3050 mm
- Curso Y1 – Y2 = 520 mm
- Abertura: 700 mm

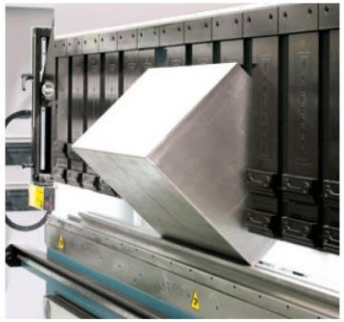

PHSY 150 ton. x 3050 mm
- com servo-guia A1 e estacionamento lateral
- intermediários H=500mm para a produção de caixas e armários elétricos

PHSY 300 ton. x 4175 mm
- com suportes laterais móveis e estacionamento lateral
- intermediários H=500mm para a produção de caixas fechadas com extremidades altas

PHSY 30 ton. x 1250 mm

CASORETTI MÁQUINAS
+55 11 3333.6955 – 3333.1846
casoretti@uol.com.br

Série PHSY– Prensas Dobradeiras Sincronizadas

Vimercati
PRESS BRAKES AND GUILLOTINE SHEARS
MADE IN ITALY

Sistema de compensação patenteado HCL System, controlado pelo CNC: Cilindros de tamanhos diferentes, alojados num sistema hemisférico, distribuídos uniformemente, equilibrando as forças de arqueamento em todos os comprimentos de trabalho, garantindo o paralelismo de dobra

Posicionador antropomorfo posterior de 6 eixos: X1-X2-Z1-Z2-R1-R2

Posicionador posterior rápido com fusos de recirculação de esferas retificadas comandado p/ CNC. Versatilidade completa com possibilidade dos seguintes eixos:
X-X1-X2-XRel1- XRel2-R-Z1-Z2-Z3-Z4 e os braços pneumáticos extensíveis para sustentação da chapa.

Led de posição das ferramentas e eixos Z1 – Z2. A luz do led indica onde posicionar a ferramenta necessária e mostra a sequência das estações de dobra programadas

Suportes frontais móveis, montados sobre guia linear, reguláveis em altura através de volante, com régua milimetrada Dotados de batentes e estacionamento lateral

Ferramenta "calca-dobra" comandada pelo CNC

Dispositivo de medição a laser para o cálculo do ângulo Data-M

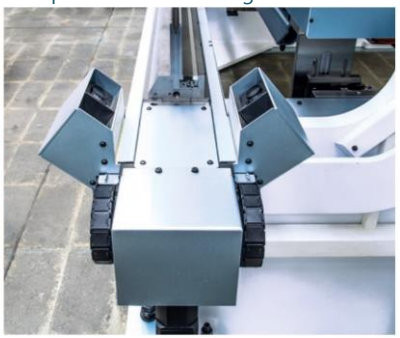

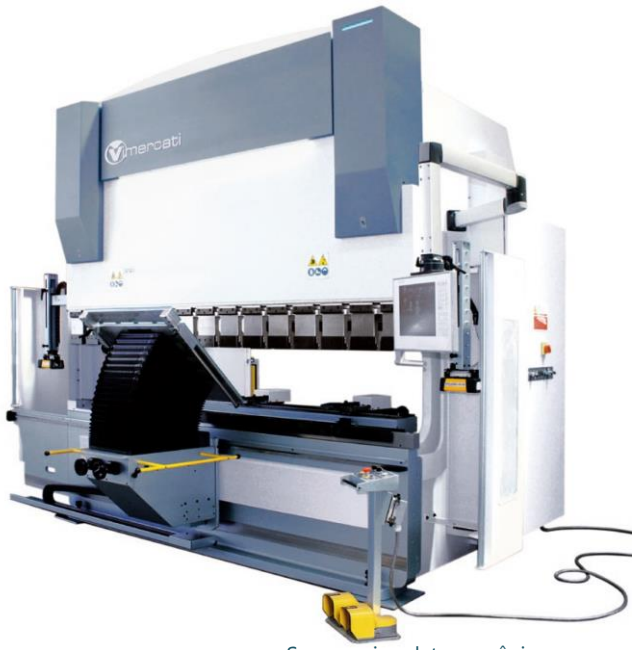

Servo-guias eletromecânicos sincronizados, comandados pelo CNC pelos eixos Y1-Y2, com disponibilidade nos eixos A1-A2-H3-H4 com estacionamento lateral

Fixação hidráulica de punção e matriz

Fixação pneumática de punção e matriz

CASORETTI MÁQUINAS
+55 11 3333.6955 – 3333.1846
casoretti@uol.com.br