# EVO 800 CN9

**9 EIXOS CONTROLADOS**

**Diversos videoclipes deste modelo disponíveis pelo YouTube**

**PC – B&R SP COMPACT**

## DADOS TÉCNICOS

| | | |
|---|---|---|
| Ø máximo tubo (R=40Kg/mm²) | mm | **80 x 5** |
| Raio máximo de curvatura | mm | **320** |
| Comprimento útil sobre pinça | mm | **4200** |
| Comprimento útil sobre alma | mm | **6000** |
| Ø máximo passagem da barra | mm | **76** |
| Altura dos planos de curvatura | mm | **330** |
| Dimensões abaixo do cabeçote | mm | **515** |
| Balanço do cabeçote | mm | **1125** |
| Raio de ocupação do cabeçote | mm | **200** |
| Tensão/Freq. de alimentação | V/hz | **220-380-440 /60** |
| Peso líquido aproximado | mm | **7900** |
| Sentido de curvatura | mm | **Esquerda ou Direita** |

**Consulte a vasta gama de opcionais.**
**Bancadas de alimentação para tubos de até 15 m**

| ITEM | EIXO | DESCRIÇÃO DO EIXO | ACIONAMENTO |
|---|---|---|---|
| 1 | Y | Curvatura | BRUSHLESS |
| 2 | C | Fechamento do carro | HIDRÁULICO |
| 3 | M | Fechamento da morsa | HIDRÁULICO |
| 4 | AS | Sustentação do tubo | BRUSHLESS |
| 5 | S | Patim móvel | HIDRÁULICO |
| 6 | RM | Retorno da matriz | HIDRÁULICO |
| 7 | PI | Fechamento da pinça | HIDRÁULICO |
| 8 | Z | Rotação do tubo | BRUSHLESS |
| 9 | XM | Avanço do booster master | BRUSHLESS |
| 10 | XS | Avanço do booster slave | BRUSHLESS |
| 11 | P | Altura do posicionador | BRUSHLESS |
| 12 | K | Movimento do posicionador | BRUSHLESS |
| 13 | A | Altura da alma | BRUSHLESS |
| 14 | W | Movimento da alma | BRUSHLESS |
| 15 | AN | Extração da alma | HIDRÁULICO |

## CARACTERÍSTICAS GERAIS

- Componentes essenciais produzidos em aço carbono;
- Movimentos dos eixos primários (brushless) controlados;
- Transmissão da força garantida por redutores Sumitomo;
- Conjunto de curvatura para trabalhos abaixo do cabeçote, em balanço;
- Fechamentos tipo joelheira irreversível absoluta;
- Abertura do carro-morsa com regulagem simples;
- Patim móvel ou carrinho de rolos com engate rápido
- Predisposição para cilindro de abertura de matriz tipo Up/Down;
- Pinça mãe de setores para troca rápida do Ø do tubo;
- Extração da alma antecipada, programável por ângulo;
- Possibilidade de se trabalhar em diversos planos de curvatura;
- Posicionador com impulso Booster em ciclo de curvatura;
- Impulso no tubo para curvatura em geração (calandragem);
- Interpolação tipo “position in direct development”;
- Eixo-árvore passante intercambiável;
- Gestão automática dos diferentes sistemas de curvatura.

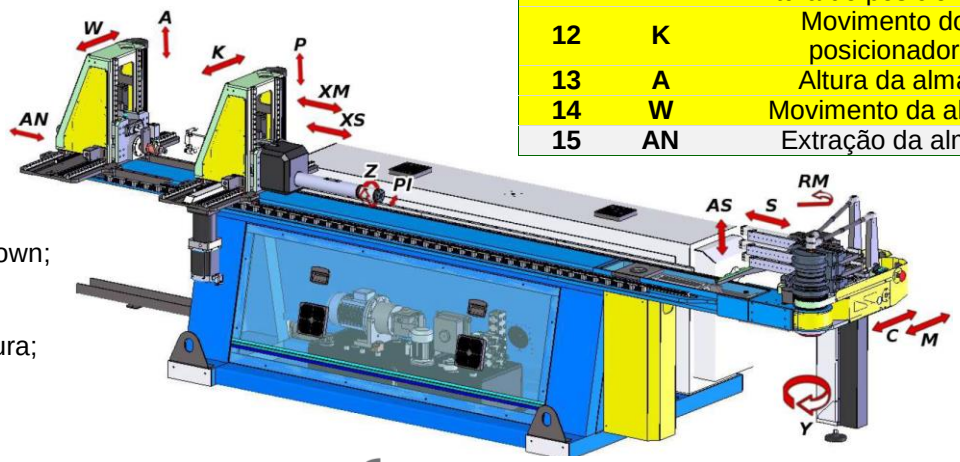


CASORETTI
CASORETTI MÁQUINAS – Rua Jaguaribe 465 – 3° andar – Santa Cecília – São Paulo – SP – 01224-001
11 3333.6955 – 3333.1846 – 3333.1259 97605.9481 | E-mail: casoretti@casoretti.com.br