EVO 550 CN6

6 EIXOS CONTROLADOS

0/30 mm | 45/60mm | 40/60mm | 35/50mm

Diversos videoclipes deste modelo disponíveis pelo YouTube

PC – B&R SP COMPACT

DADOS TÉCNICOS

Ø máximo tubo (R=40Kg/mm²)	mm	**60 x 3**
Raio máximo de curvatura	mm	**200**
Comprimento útil sobre pinça	mm	**4330**
Comprimento útil sobre alma	mm	**5330**
Ø máximo passagem da barra	mm	**60**
Altura dos planos de curvatura	mm	**265**
Dimensões abaixo do cabeçote	mm	**400**
Balanço do cabeçote	mm	**1050**
Raio de ocupação do cabeçote	mm	**160**
Tensão/Freq. de alimentação	V/hz	**220-380-440 /60**
Peso líquido aproximado	mm	**3600**
Sentido de curvatura	mm	**Esquerda / Direita**

ITEM	EIXO	DESCRIÇÃO DO EIXO	ACIONAMENTO
1	Y	Curvatura	BRUSHLESS
2	C	Fechamento do carro	HIDRÁULICO
3	M	Fechamento da morsa	HIDRÁULICO
4	AS	Sustentação do tubo	PNEUMÁTICO
5	S	Patim móvel	HIDRÁULICO
6	RM	Retorno da matriz	HIDRÁULICO
7	PI	Fechamento da pinça	HIDRÁULICO
8	Z	Rotação do tubo	BRUSHLESS
9	XM	Avanço do booster master	BRUSHLESS
10	XS	Avanço do booster slave	BRUSHLESS
11	P	Altura do posicionador	HIDRÁULICO
12	K	Movimento do posicionador	BRUSHLESS
13	A	Altura da alma	HIDRÁULICO
14	W	Movimento da alma	BRUSHLESS
15	AN	Extração da alma	HIDRÁULICO

CARACTERÍSTICAS GERAIS

- Componentes essenciais produzidos em aço carbono;
- Movimentos dos eixos primários (brushless) controlados;
- Transmissão da força garantida por redutores Sumitomo;
- Conjunto de curvatura para trabalhos abaixo do cabeçote, em balanço;
- Fechamentos tipo joelheira irreversível absoluta;
- Abertura do carro-morsa com regulagem simples;
- Patim móvel ou carrinho de rolos com engate rápido
- Predisposição para cilindro de abertura de matriz tipo Up/Down;
- Pinça mãe de setores para troca rápida do Ø do tubo;
- Extração da alma antecipada, programável por ângulo;
- Possibilidade de se trabalhar em diversos planos de curvatura;
- Posicionador com impulso Booster em ciclo de curvatura;
- Impulso no tubo para curvatura em geração (calandragem);
- Interpolação tipo “position in direct development”;
- Eixo-árvore passante intercambiável;
- Gestão automática dos diferentes sistemas de curvatura.

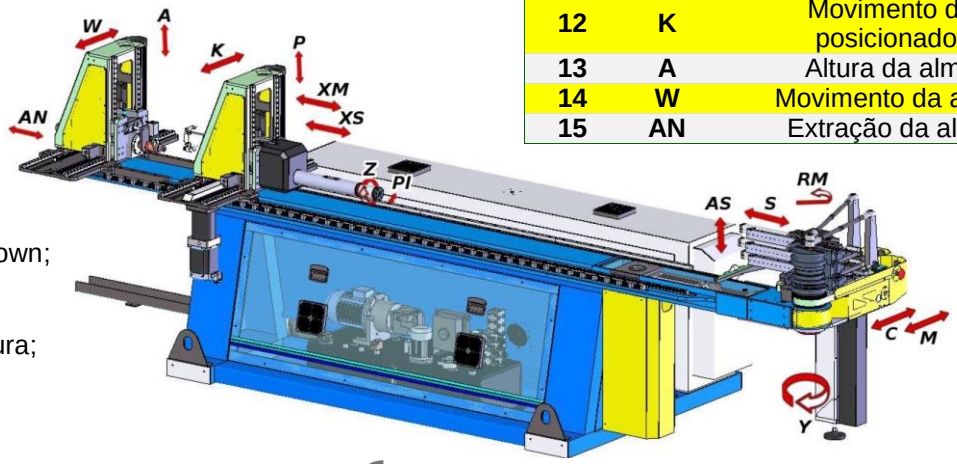

CASORETTI
CASORETTI MÁQUINAS – Rua Jaguaribe 465 – 3° andar – Santa Cecília – São Paulo – SP – 01224-001
11 3333.6955 – 3333.1846 – 3333.1259 97605.9481 | E-mail: casoretti@casoretti.com.br