AUTOMOBILÍSTICA - LINHA DE PERFIS DE REVESTIMENTOS COM ENCAIXE (19024B)

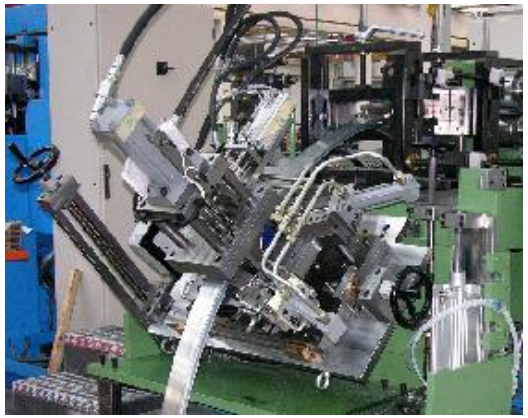

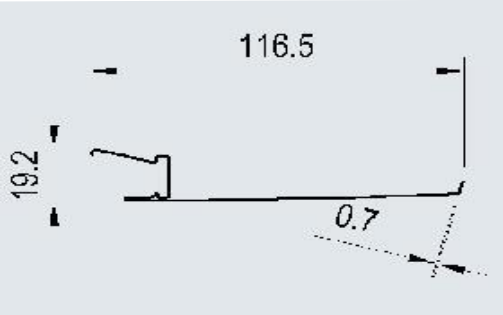

DADOS TÉCNICOS

Capacidade da desbobinadeira	**Tons**	**5**
Diâmetro interno da bobina	**mm**	**500**
Produtividade	**m/min**	**15**
Potência instalada / absorvida	**kW**	**26 / 21**
Sentido de marcha – direita ou esquerda		
Pintura	**RAL**	**5015**

DESCRIÇÃO

A linha para revestimentos automobilísticos é especialmente caracterizada pela produção de componentes de elevadíssima precisão e acabamento, exigida pelas tolerâncias mínimas do mercado automobilístico.

A linha prevê uma desbobinadeira de 5 tons que alimenta a perfiladeira PME de 24 castelos, onde no final o produto passa por um cabeçote especial de endireitamento para ser cortado por outro cabeçote com estampo especial de separação de elevada qualidade de corte. Todos os cabeçotes são intercambiáveis para flexibilizar diferentes tipos de produtos.

Composição de máquina standard:

- Desbobinadeira de 5 tons;
- Unidade de introdução da tira e alimentador;
- Perfiladeira PME/50/500/24T completa com rolos de conformação;
- Unidade com cabeçote especial de endireitamento calibrado da peça
- Prensa de corte com estampo especial
- Bancada de descarga (opcional).

A linha é dotada de painel de comando com PLC Siemens, conjunto hidráulico e barreiras de segurança.

CASORETTI

CASORETTI MÁQUINAS – Rua Jaguaribe 465 – 3º andar – Santa Cecília – São Paulo – SP – 01224-001
11 3333.6955 – 3333.1846 – 3333.1259 97605.9481 | E-mail: casoretti@casoretti.com.br